DLQ

Ambientes Críticos Difusores Ambientes Críticos

El difusor lineal para inyección modelo DLQ, está diseñado para proporcionar una cortina de aire vertical para aplicaciones en ambientes críticos, especialmente en quirófanos. El diseño único de la ranura crea una cortina constante de aire que encierra el área de funcionamiento y minimiza el aire contaminado que entra en el espacio quirúrgico. Mediante la integración de un codo (opcional), es posible dar continuidad a la barrera de aire creada por el difusor DLQ en el sitio requerido e integrándose junto con el Difusor de Flujo Laminar DFL es posible configurar un sistema de Quirófano Quirotec.

El difusor DLQ está fabricado en acero inoxidable y sus tamaños disponibles son desde 48" hasta 192"(dimensiones mayores se obtienen en secciones); el acabado disponible es Pulido P4. La cara frontal del difusor es desmontable con tornillos cuarto de vuelta e incluye cables de seguridad. El plenum cuenta con esquinas redondeadas lo cual facilita su mantenimiento e incluye lengüetas de suspensión en las cuatro esquinas para un eficiente acomodo y soporte a las estructuras.

Características:

- Difusor lineal de quirófano
- Inyección vertical en forma de cortina
- Placa frontal desmontable para facilitar limpieza
- Cables de seguridad
- Plenum con soportes
- Esquinas del plenum redondeadas para facilitar la limpieza
- Opción de integrar un codo para sistemas continuos
- Lengüetas en las cuatro esquinas para soporte a las estructuras

Dimensiones:

- Módulos de 48", 72", 96", 120", 144", 168" y 192" en una sola pieza

Materiales y Acabados:

- Fabricado en acero Inoxidable
- Acabado Pulido P4

Versatilidad:

- Quirófanos
- Laboratorios clínicos y farmacéuticos
- Industria electrónica
- Hospitales
- Industria Alimenticia
- Industria Química

Ninguna parte de este documento podrá ser reproducida o retransmitida de cualquier forma, siendo estas: electrónicas o mecanografiadas; incluyendo fotocopiado, grabado y/o cualquier sistema de alojamiento de información sin previo permiso de INNES AIRE S.A. DE C.V.

Ninguna parte de este documento podrá ser reproducida o retransmitida de cualquier forma, siendo estas: electrónicas o mecanografiadas; incluyendo fotocopiado, grabado y/o cualquier sistema de alojamiento de información sin previo permiso de INNES AIRE S.A. DE C.V.

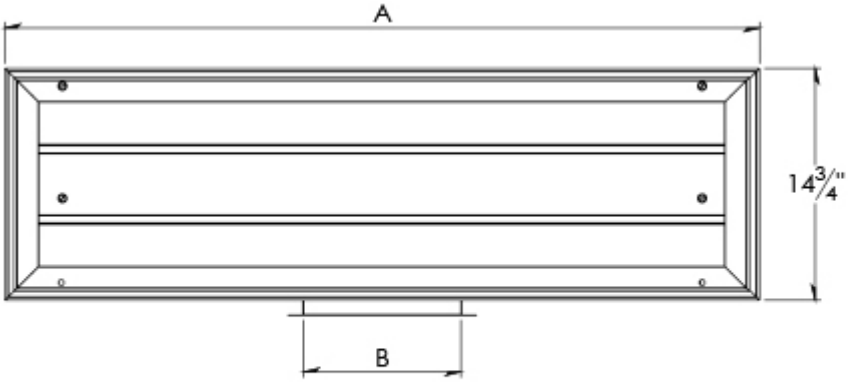

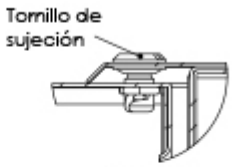

DETALLE D

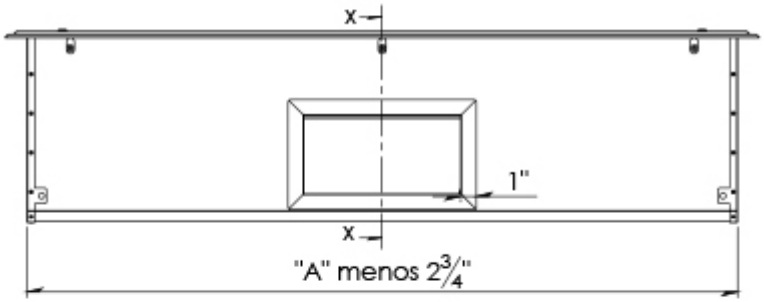

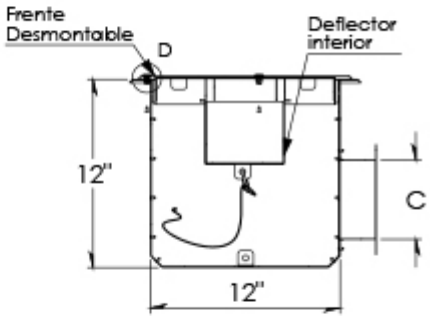

SECCIÓN X-X

Molulo	A	B	C	Tipo Cuello	
				Núm. Cuellos	Cuadrangular
48	48	10	5	1	✓
72	72	16	5	1	✓
96	96	10	5	2	✓
120	120	12	5	2	✓
144	144	16	5	2	✓
168	168	18	5	2	✓
192	192	14	5	3	✓

Ninguna parte de este documento podrá ser reproducida o retransmitida de cualquier forma, siendo estas: electrónicas o mecanografiadas; incluyendo fotocopiado, grabado y/o cualquier sistema de alojamiento de información sin previo permiso de INNES AIRE S.A. DE C.V.

Diagrama de Instalación:

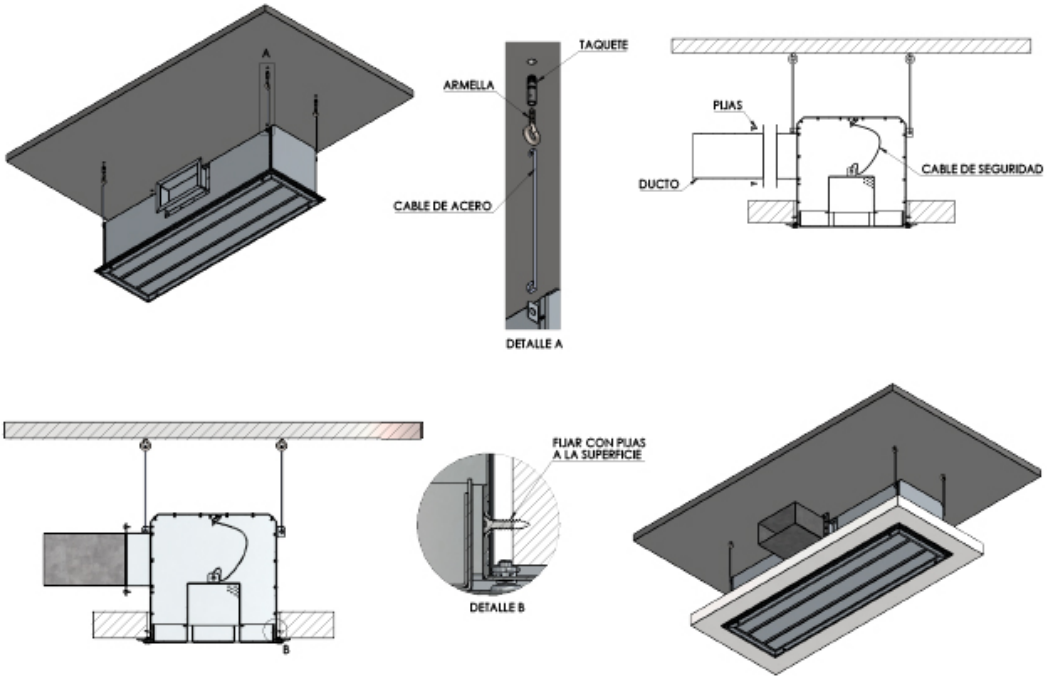

Ninguna parte de este documento podrá ser reproducida o retransmitida de cualquier forma, siendo estas: electrónicas o mecanografiadas; incluyendo fotocopiado, grabado y/o cualquier sistema de alojamiento de información sin previo permiso de INNES AIRE S.A. DE C.V.

Especificación Sugerida:

El área quirúrgica utilizará el difusor lineal inyección modelo DLQ de la marca INNES. El difusor proporcionará una cortina de aire en el perímetro que confinará el área y minimizará la cantidad de aire contaminado dentro del área quirúrgica. La cara del difusor será sujeta con tornillos de 1/4" de vuelta en acero inoxidable y será desprendible para limpieza. Los cables de seguridad atarán la cara al plenum para prevenir caídas de la misma. El plenum del difusor tendrá lengüetas de suspensión en las cuatro esquinas para eficiente acomodo y soporte a las estructuras. El plenum también incluirá esquinas redondeadas para un fácil mantenimiento. El difusor será fabricado en acero inoxidable con acabado en pulido P4. Los tamaños disponibles serán desde 48" hasta 192" en una sola pieza (largos mayores se obtendrán uniendo piezas).Como accesorio opcional, cuenta con el codo de conexión con otro difusor DLQ en esquina para formar parte de la configuración de un sistema para Quirófano. El fabricante proporcionará información de rendimiento comprobado, de acuerdo con el estándar ANSI/ASHRAE 70-1991 en condiciones isotérmicas.

» Modelo	» Largo	» Configuración	» Acabado
Ambientes Críticos ***DLQ***	48” 72” 96” 120” 144” 168” 192”	CSC: Con cuello sin codo CCC: Con cuello y conexión a codo SCC: Sin cuello con codo	L: Lavado B: Blanco T: Blanco tablaroca N: Negro A: Color aluminio S: Sin acabado E: Especial

Ninguna parte de este documento podrá ser reproducida o retransmitida de cualquier forma, siendo estas: electrónicas o mecanografiadas; incluyendo fotocopiado, grabado y/o cualquier sistema de alojamiento de información sin previo permiso de INNES AIRE S.A. DE C.V.